GC INITIAL ZIRKONOXID-DISK

CAD/CAM-ROHLINGE AUS ZIRKONOXID

DE

Lesen Sie vor der Anwendung bitte diese Gebrauchsanleitung sorgfältig durch.

EMPFOHLENE INDIKATIONEN
GC Initial Zirkonoxid-Ronden sind zur Anwendung durch professionelle Zahntechniker bei der Herstellung von maßgeschneiderten Vollkeramik-Restaurationen bestimmt. GC Initial Zirkonoxid-Ronden werden für die Anfertigung von Einzelzahn- und Brückenrestaurationen wie z. B. Kronen und Brücken mit einem oder zwei Brückenzwischengliedern empfohlen. GC Initial Zirkonoxid-Ronden können sowohl für Front- als auch Seitenzahn-Restaurationen verwendet werden.

KONTRAINDIKATIONEN
In seltenen Fällen kann dieses Produkt bei einigen Patienten Überempfindlichkeit verursachen. Wenn solche Reaktionen auftreten, ist die Verwendung des Produkts einzustellen und ein Arzt aufzusuchen. Zirkonoxidgerüste sind wie alle vollkeramischen Restaurationen bei Bruxismus ungeeignet.
Die Wandstärke des Gerüsts sollte über 0,4 mm betragen. Bei ungenügendem Platzangebot oder ungeeigneter Präparation ist eine alternative Versorgungsart zu wählen.

Bei der Konstruktion von Kronen, Brückengerüsten und Primärteilen dürfen die nachfolgenden Maße nicht unterschritten werden:
- Mindest-Wandstärke für Frontzähne: 0,4 mm
- Mindest-Wandstärke für Seitenzähne: 0,6 mm
- Mindest-Wandstärke für Pfeilerzähne: 0,6 mm
- Verbindungsquerschnitte im Frontzahnbereich: 6 mm^2
- Mindest-Verbindungsquerschnitte im Seitenzahnbereich (bei dreigliedrigen Brücken): 9 mm^2
- Es ist eine Restauration anzustreben, die die Verblendkeramik im Bereich der Höcker unterstützt, so dass diese mit annähernd gleicher Schichtdicke aufgetragen werden kann.

VORSICHTSMASSNAHMEN
1. Die Scheibe ist vorgesintert. Mit Vorsicht behandeln.
2. Die Verarbeitung darf nur durch qualifizierte Zahntechniker erfolgen.
   Nur die für die Verarbeitung von Keramiken geeigneten Parameter verwenden.
   Nach Fertigstellen der Fräsarbeiten ist das Gerüst auf
   - Verfärbungen
   - Materialausbrüche
   - Risse
   zu überprüfen.

Wenn das Gerüst fehlerhaft ist, muss die Herstellung der Restauration abgebrochen werden.

FRÄSEN
Bitte richten Sie sich nach den Anweisungen des Herstellers der Fräsmaschine.
Verwenden Sie das Fräsprogramm für Zirkonoxid.

FÄRBEN
Verwenden Sie Einfärbeflüssigkeiten, die für Zirkonoxid im Grünzustand (halbgesintert) geeignet sind.

SINTERN
Verwenden Sie einen geeigneten Hochtemperaturofen.

	Aufheizen	Aufheizen	Halten	Abkühlen
Temperatur (°C)	1000	1450	1450	1000
Zeit (Stunde)	2	4.5	2	1

Hinweis: Die Parameter für Aufheizen und Abkühlen hängen von der Objektgröße sowie dem Ofenkontrollsystem ab. Bitte beachten Sie das Bedienungshandbuch des Ofens.

WEITERVERARBEITEN UND POLIEREN
Die hartgesinterte GC Initial Zirkonoxid-Ronde sollte nur, wenn es absolut notwendig ist, weiter abgeschliffen/konturiert werden. Nur wassergekühlte, diamantbesetzte Werkzeuge sollten für die Weiterverarbeitung und Politur verwendet werden. Lokale Überhitzungen können zu Sprüngen im Material führen. Keinen hohen Druck aufbringen.
Es wird strengstens empfohlen, die Kronenoberfläche zu polieren, um eine Schädigung der gegenüberliegenden Zähne zu vermeiden. Um hochwertige ästhetische Ergebnisse zu erzielen, empfehlen wir die Verblendung des hartgesinterten Zirkonoxid-Untergerüsts mit GC Initial ZR-FS.
Für vollanatomische Restaurationen können GC Initial IQ Lustre Pastes NF verwendet werden.

PACKUNG
1 Stück pro Schachtel, Durchmesser 98,5 mm
HT: Hohe Transluzenz in 4 verschiedenen Stärken
- GC Initial Zirkonoxid-Dentalscheiben HT 12mm/14mm/18mm/25mm CIP

ST: Standard-Transluzenz in 4 verschiedenen Stärken
- GC Initial Zirkonoxid-Dentalscheiben ST 12mm/14mm/18mm/25mm CIP

ACHTUNG
1. Bei der Bearbeitung von GC Initial Zirkonoxid-Ronden entstehen Stäube, die zu einer Reizung der Haut und Augen und zur Schädigung der Lunge führen können. Achten Sie stets darauf, dass die Absauganlage an Ihrer Fräsmaschine funktionstüchtig ist. Tragen Sie eine Schutzbrille, Schutzhandschuhe und einen Mundschutz.
2. Zur Sterilisation des Gerüsts nicht den Autoklaven verwenden.

FRITTAGE – USINAGE
Merci de vous référer aux instructions du fabricant de l'unité d'usinage.
Utilisez le programme d'usinage de la zircone.

COLORATION
Utilisez des colorants appropriés pour masquer "l'état-vert" de la zircone (semi-fritté).

FRITTAGE
Utilisez un four à températures élevées.

	Montée	Montée	Maintien	Refroidissement
Température (°C)	1000	1450	1450	1000
Temps (heure)	2	4.5	2	1

Note: les paramètres de montée en températures et de refroidissement dépendent de la taille de l'objet et du système de contrôle du four. Référez-vous au manuel d'utilisation du four.

FINITION ET POLISSAGE
Le disque zircone dur-fritté GC Initial ne doit être gratté/contouré qu'en cas d'absolu nécessité. Seuls de l'eau froide et un outil finement diamantée doivent être utilisés pour la finition et le polissage. Une surchauffe localisée peut entraîner la fracture du matériau. Ne pas appliquer de pression élevée.
Le polissage de la surface de la couronne est fortement recommandé pour éviter d'endommager les dents opposées.
Pour obtenir des résultats esthétiques supérieurs, nous vous recommandons de stratifier les armatures zircone dur – fritté avec GC Initial ZR-FS. Pour le maquillage des restaurations lesGC Initial IQ Lustre Pastes NF peuvent être utilisées
Merci de suivre les instructions d'utilisation du fabricant de céramique.

CONDITIONNEMENT
1 pièce par boite, diamètre 98.5mm
HT: Translucidité élevée en 4 épaisseurs différentes
- GC Initial Zirconia Disk HT 12mm/14mm/18mm/25mm CIP

ST: Translucidité standard en 4 épaisseurs différentes
- GC Initial Zirconia Disk ST 12mm/14mm/18mm/25mm CIP

ATTENTION
1. Le traitement des disques zircone GC Initial produit de la poussière qui peut conduire à des irritations des yeux et de la peau, et peut provoquer des lésions pulmonaires. Assurez-vous que l'unité d'extraction de votre machine est en bon état de fonctionnement. Portez des lunettes de protection, des gants et un masque.
2. Ne pas utiliser l'autoclave pour stériliser l'armature.

GC INITIAL ZIRCONIA DISK

ZIRCONIA CAD/CAM DISK

PT

Antes de utilizar, leia cuidadosamente as instruções de utilização.

INDICAÇÕES
GC Initial Zirconia Disk destina-se a ser utilizado por técnicos dentários profissionais no fabrico de restaurações personalizadas totalmente em porcelana. GC Initial Zirconia Disk é recomendado para o fabrico de restaurações de dentes individuais e pontes, como sejam coroas e pontes com um ou dois pônticos. GC Initial Zirconia Disk pode ser utilizado para restaurações de dentes anteriores e posteriores.

CONTRAINDICAÇÕES
Em casos raros, este produto pode provocar reações de sensibilidade em alguns pacientes. Caso se observem reações desse género, interrompa o uso do produto e consulte um médico. Tal como em todas as restaurações totalmente em porcelana, as estruturas em dióxido de zircónio não são adequadas para pacientes que sofram de bruxismo.
A espessura da estrutura deve ser superior a 0,4 mm. Nos casos em que o espaço é limitado ou o preparo não seja adequado, deve escolher-se uma forma alternativa de restauração.

Ao desenhar coroas, pontes e componentes primários, devem ser respeitadas as seguintes dimensões mínimas:
- Espessura mínima da parede em dentes anteriores: 0,4 mm
- Espessura mínima da parede em dentes laterais / posteriores: 0,6 mm
- Espessura mínima da parede em dentes pilar: 0,6 mm
- Secção transversal de conectores a dentes anteriores: 6 mm^2
- Secção mínima de conectores a dentes laterais / posteriores (para pontes de três elementos): 9 mm^2
- As restaurações devem ser desenhadas de modo a suportar o revestimento cerâmico na área das cúspides, de modo a que possam ser revestidas com uma camada quase uniforme de porcelana.

PRECAUÇÃO
1. O disco é pré-sinterizado. Manusear com cuidado.
2. Processamento: apenas por técnicos dentários qualificados.
   Utilizar apenas parâmetros adequados para o processamento da porcelana.
   Depois de esmerilar, verificar a estrutura para detetar:
   - descoloração
   - fraturas
   - fissuras

Se a estrutura apresentar falhas, suspenda a manufatura da restauração.

ESMERILAR
Consulte as instruções do fabricante da unidade de esmerilar.
Utilize o programa para esmerilar zircónio.

COR
Utilize líquidos corantes apropriados para zircónio verde (semi-sinterizado).

SINTERIZAÇÃO
Utilize um forno de alta temperatura adequado.

	Aquecer	Aquecer	Manter	Arrefecer
Temperatura (°C)	1000	1450	1450	1000
Tempo (horas)	2	4.5	2	1

Nota: Os parâmetros de aquecimento e arrefecimento dependem da dimensão do objeto e do sistema de controlo do forno. Consulte o manual de operador do forno.

ACABAMENTO E POLIMENTO
O disco sinterizado GC Initial Zirconia Disk depois de endurecido, deve ser esmerilado/esculpido apenas se absolutamente necessário. Só devem ser utilizados instrumentos de diamante arrefecidos a água para o procedimento complexo de acabamento e polimento. Osobreaquecimento local pode provocar a fratura do material. Não aplicar pressões elevadas.
É altamente recomendável polir a superfície da coroa, para evitar danos nos dentes opostos.
Para resultados estéticos superiores, recomenda-se o revestimento das subestruturas de zircónio sinterizado com GC Initial ZR-FS. Para restaurações de contorno completo, é possível utilizar as pastas GC Initial IQ Lustre Pastes NF.
Siga as instruções de utilização do fabricante da porcelana.

EMBALAGEM
1 unidade por caixa, diâmetro 98,5 mm
HT: Translucidez Elevada em 4 espessuras diferentes
- GC Initial Zirconia Disk HT 12mm/14mm/18mm/25mm CIP

ST: Translucidez Padrão em 4 espessuras diferentes
- GC Initial Zirconia Disk ST 12mm/14mm/18mm/25mm CIP

CUIDADO
1. O processamento do GC Initial Zirconia Disk produz pó que pode provocar irritação nos olhos e na pele, e causar lesões nos pulmões. Certifique-se sempre de que a unidade de extração da máquina de esmerilar está em boas condições de funcionamento. Use óculos, luvas e máscara facial de proteção.
2. Não utilize a autoclave para esterilizar a estrutura.

GC INITIAL ZIRCONIA DISK

ZIRCONIA CAD/CAM DISK

EN

Prior to use, carefully read the instructions for use.

RECOMMENDED INDICATIONS
GC Initial Zirconia Disk is intended for use by professional dental technicians in the fabrication of custom, all-ceramic restorations. GC Initial Zirconia Disk is recommended for the manufacture of single-tooth and bridgework restorations such as crowns and bridges with one or two pontics. GC Initial Zirconia Disk can be used for anterior as well as posterior restorations.

CONTRAINDICATIONS
In rare cases this product may cause sensitivity in some patients. If such reactions are experienced, discontinue the use of product and consult a physician. Similar to all full ceramic restorations, zirconium dioxide frameworks are not suitable for patients suffering from bruxism.
The thickness of the framework should be more than 0.4mm. In cases where space is restricted or the preparation is unsuitable, an alternative form of restoration should be chosen.

When designing crowns, bridges and primary components, the following minimum dimensions should be adhered to:
- Minimum wall thickness for anteriors: 0.4 mm
- Minimum wall thickness for laterals / posteriors : 0.6 mm
- Minimum wall thickness for abutment teeth: 0.6 mm
- Cross-section of connectors for anteriors: 6 mm^2
- Minimum section of connectors for laterals/posteriors (for three-element bridges): 9 mm^2
- Restorations should be designed in such a way as to support the veneering ceramic at the cusps area, so that these can be veneered with an almost uniform layer of ceramic.

PRECAUTION
1. Disk is pre-sintered. Handle with care.
2. Processing: only by skilled dental technicians.
   Use only suitable parameters for processing ceramics.
   After milling, check the framework for:
   - discolorations
   - outbreaks
   - cracks

If the framework is deficient, discontinue manufacture of restoration.

MILLING
Please refer to the instructions of the manufacturer of the milling unit.
Use the milling program for zirconia.

COLORING
Use coloring liquids appropriate for green state (semi-sintered) zirconia.

SINTERING
Use a suitable high-temperature oven.

	Heat	Heat	Hold	Cool
Temperature (°C)	1000	1450	1450	1000
Time (hour)	2	4.5	2	1

Note: The parameters for heat-up and cool-down depend on object size as well as the oven control system.
Please refer to the oven's operator manual.

FINISHING AND POLISHING
The hard-sintered GC Initial Zirconia Disk should be grinded/contoured further only if absolutely necessary. Only water-cooled diamond tools should be used for finishing and polishing. The local overheating may cause the fracture of the material. Do not apply high pressure.
Polishing of the crown surface is highly recommended to avoid damage to the opposing teeth.
For higher esthetic results we recommend veneering the hard-sintered Zirconia substructures with GC Initial ZR-FS. For full contour restorations GC Initial IQ Lustre Pastes NF can be used.
Please follow the instructions for use of the ceramic manufacturer.

PACKAGE
1 piece per box, diameter 98.5mm
HT: High Translucency in 4 different thicknesses
- GC Initial Zirconia Disk HT 12mm/14mm/18mm/25mm CIP

ST: Standard Translucency in 4 different thicknesses
- GC Initial Zirconia Disk ST 12mm/14mm/18mm/25mm CIP

CAUTION
1. Processing of GC Initial Zirconia Disk produces dust which can lead to eye and skin irritation, and may cause lung damage. Always ensure that the extraction unit on your milling machine is in good working order. Wear protective goggles, gloves and face mask.
2. Do not use autoclave to sterilize the framework.

FRESATURA
Consultare le istruzioni del produttore della fresa.
Usare il programma di fresatura per la zirconia.

APPLICAZIONE DEL COLORE
Usare liquidi coloranti adatti alla zirconia allo stato verde (semi-sinterizzata).

SINTERIZZAZIONE
Usare un forno ad alta temperatura idoneo.

	Riscaldamento	Riscaldamento	Mantenimento	Raffreddamento
Temperatura (°C)	1000	1450	1450	1000
Tempo (ore)	2	4.5	2	1

Nota: I parametri di riscaldamento e raffreddamento dipendono dalle dimensioni dell'oggetto e dal sistema di controllo del forno. Consultare il manuale d'uso del forno.

FINITURA E LUCIDATURA
Il disco di zirconia GC Initial Zirconia Disk sinterizzato dovrebbe essere ulteriormente fresato e/o modellato lungo i contorni solo se è strettamente necessario. Per la finitura e la lucidatura si dovrebbero utilizzare solamente strumenti diamantati raffreddati ad acqua. Il surriscaldamento locale può causare fratture nel materiale. Non applicare pressioni elevate.
Si raccomanda vivamente di lucidare la superficie delle corone in modo da evitare danni ai denti opposti.
Per ottenere risultati estetici superiori, consigliamo di rivestire le sottostrutture in zirconia sinterizzate con GC Initial ZR-FS. Per restauri a contorno integrale si possono utilizzare le GC Initial IQ Lustre Pastes NF.
Seguire le istruzioni per l'uso del produttore della ceramica.

CONFEZIONI
1 disco per scatola, diametro 98,5 mm
HT: Traslucenza elevata in 4 diversi spessori
- GC Initial Zirconia Disk HT 12mm/14mm/18mm/25mm CIP

ST: Traslucenza standard in 4 diversi spessori
- GC Initial Zirconia Disk ST 12mm/14mm/18mm/25mm CIP

AVVERTENZE
1. Durante la lavorazione, il disco di zirconia GC Initial Zirconia Disk produce polvere che può provocare irritazione agli occhi e alla pelle e può causare danni polmonari. Verificare sempre che l'unità di estrazione della macchina per fresatura sia in buone condizioni operative. Indossare occhiali protettivi, guanti e maschera facciale.
2. Non usare l'autoclave per sterilizzare il framework.

GC INITIAL ZIRCONIA DISK

DISCO IN ZIRCONIA PER TECNICHE CAD/CAM

IT

Leggere attentamente le istruzioni prima dell'uso.

INDICAZIONI RACCOMANDATE
GC Initial Zirconia Disk è stato sviluppato per essere utilizzato dagli odontotecnici professionisti nella fabbricazione di restauri personalizzati, in ceramica integrale. GC Initial Zirconia Disk è indicato per la realizzazione di restauri di elementi singoli e ponti, ad esempio corone e ponti con uno o due pontic. GC Initial Zirconia Disk può essere utilizzato sia per restauri anteriori che per restauri posteriori.

CONTROINDICAZIONI
In rari casi questo prodotto può causare sensibilizzazione in alcuni pazienti. Se si verificano simili reazioni, interrompere l'uso del prodotto e consultare un medico. Analogamente a quanto accade con tutti i restauri in ceramica integrale, i framework in ossido di zirconio non sono adatti a pazienti che soffrono di bruxismo.
Lo spessore del framework dovrebbe essere superiore a 0,4mm. Nei casi in cui lo spazio è ridotto o la preparazione non è idonea, è opportuno scegliere una modalità di restauro alternativa.

Quando si progettano corone, ponti e componenti primari, è opportuno rispettare le seguenti dimensioni minime:
- Spessore minimo della parete per gli anteriori: 0,4 mm
- Spessore minimo della parete per i laterali/posteriori: 0,6 mm
- Spessore minimo della parete per monconi naturali: 0,6 mm
- Sezione trasversale dei connettori per gli anteriori: 6 mm^2
- Sezione minima dei connettori per i laterali/posteriori (per ponti a tre elementi): 9 mm^2
- I restauri dovrebbero essere progettati in modo tale da supportare la ceramica di rivestimento sulle aree concave in modo tale da poterle rivestire con uno strato quasi uniforme di ceramica.

PRECAUZIONI
1. Il disco è pre-sinterizzato. Maneggiare con cura.
2. Lavorazione: solo a cura di odontotecnici esperti.
   Applicare solo i parametri idonei alla lavorazione delle ceramiche.
   Dopo la fresatura, controllare il framework per verificare che non ci siano:
   - scolorimenti
   - rotture
   - fratture

Se il framework presenta imperfezioni, interrompere la costruzione del restauro.

ESMERILAR
Consulte as instruções do fabricante da unidade de esmerilar.
Utilize o programa para esmerilar zircónio.

COR
Utilize líquidos corantes apropriados para zircónio verde (semi-sinterizado).

SINTERIZAÇÃO
Utilize um forno de alta temperatura adequado.

	Aquecer	Aquecer	Manter	Arrefecer
Temperatura (°C)	1000	1450	1450	1000
Tempo (horas)	2	4.5	2	1

Nota: Os parâmetros de aquecimento e arrefecimento dependem da dimensão do objeto e do sistema de controlo do forno. Consulte o manual de operador do forno.

ACABAMENTO E POLIMENTO
O disco sinterizado GC Initial Zirconia Disk depois de endurecido, deve ser esmerilado/esculpido apenas se absolutamente necessário. Só devem ser utilizados instrumentos de diamante arrefecidos a água para o procedimento complexo de acabamento e polimento. Osobreaquecimento local pode provocar a fratura do material. Não aplicar pressões elevadas.
É altamente recomendável polir a superfície da coroa, para evitar danos nos dentes opostos.
Para resultados estéticos superiores, recomenda-se o revestimento das subestruturas de zircónio sinterizado com GC Initial ZR-FS. Para restaurações de contorno completo, é possível utilizar as pastas GC Initial IQ Lustre Pastes NF.
Siga as instruções de utilização do fabricante da porcelana.

EMBALAGEM
1 unidade por caixa, diâmetro 98,5 mm
HT: Translucidez Elevada em 4 espessuras diferentes
- GC Initial Zirconia Disk HT 12mm/14mm/18mm/25mm CIP

ST: Translucidez Padrão em 4 espessuras diferentes
- GC Initial Zirconia Disk ST 12mm/14mm/18mm/25mm CIP

CUIDADO
1. O processamento do GC Initial Zirconia Disk produz pó que pode provocar irritação nos olhos e na pele, e causar lesões nos pulmões. Certifique-se sempre de que a unidade de extração da máquina de esmerilar está em boas condições de funcionamento. Use óculos, luvas e máscara facial de proteção.
2. Não utilize a autoclave para esterilizar a estrutura.

GC INITIAL ZIRKONIUM SKIVE

ZIRKONIUM CAD/CAM SKIVE

DA

Læs brugsvejledningen omhyggeligt før brug.

ANBEFALEDE INDIKATIONSOMÅDER:
GC Initial Zirkonium Skive er tiltænkt brugt af professionelle dentale teknikere i fremstillingen af standard keramiske restaureringer. GC Initial Zirkonium Skive anbefales til fremstillingen af enkelttands- og broarbejde, såsom kroner og broer med en eller to pontics. GC Initial Zirkonium Skive kan bruges i anteriore såvel som posteriore restaureringer.

KONTRAINDIKATIONER
I sjældne tilfælde kan produktet forårsage overfølsomhedsreaktioner hos nogle patienter. Hvis sådanne reaktioner forekommer, stoppes brugen af produktet og en læge konsulteres. Ens for alle fuld-keramiske restaureringer er, at Zirkonium Oxid stelarbejde ikke er velegnet til patienter der lider af bruxisme.
Tykkelsen af stelarbejdet skal være mere end 0.4 mm. I tilfælde af pladsmangel eller upassende/ikke velegnet præparation bør vælges et alternativ restaureringsmateriale.

Når der fremstilles kroner, broer og primære komponenter, skal følgende minimums dimensioner følges:
- Minimum vægtykkelse anteriort: 0,4 mm
- Minimum vægtykkelse lateralt/posteriort: 0,6 mm
- Minimum vægtykkelse ved abutments: 0,6 mm
- Tværsnit af forbindelsesdele anteriort: 6 mm^2
- Minimum section af forbindelsesdele lateralt/posteriort (for 3 leddede broer): 9 mm^2
- Restaureringer skal udformes således at de understøtter den keramiske facade ved cusps-områderne, så de kan blive beklædt med et ensartet/jævnt keramiklag.

FORSIGTIGHEDSREGLER
1. Skiven er for(præ)-sintret. Forsigtig håndtering.
2. Håndtering: kun af uddannede dentale teknikere.
   Brug kun passende parametre til at fremstille keramik.
   Efter fræsning, kontrolleres arbejdet for:
   - misfarvninger
   - revner
   - outbreaks

Hvis stelarbejdet er mangelfuldt afbrydes yderligere fremstilling af restaureringen.

FRÆSNING
Der henvises til brugsvejledningen af fræseværket. Brug fræsningsprogram for Zirkonium.

FARVE
Brug tilpassede flydende farver til usintret/green-state Zirkonium.

SINTRING
Brug en passende højtemperaturs-ovn.

	Varme	Varme	Hold	Køl
Temperatur (°C)	1000	1450	1450	1000
Tid (timer)	2	4.5	2	1

Bemærk: Parametrene for opvarmning og nedkøling afhænger af objektets størrelse og ovnens kontrol system.
Der henvises til ovnens brugsvejledning.

FINISHING OG POLERING
Den hårdt-fræsede GC Initial Zirkonium Skive skal kun kontureres yderligere hvis højst nødvendigt. Der må kun benyttes vandafkølende diamantbor til finishering og polering. Lokal overophedning kan forårsage fraktur af materialet. Undgå at trykke/presse.
Det anbefales at polere kroneoverfladen for at undgå skade på de antagonerende tænder. For høj-æstetiske resultater anbefaler vi at dække de hårdt-fræsede Zirkonium substrukturer med GC Initial ZR-FS. Ved fuldt-konturerede restaureringer kan GC Initial IQ Lustre Pastes NF benyttes. Følg manualen ved brug af keramiske fremstillinger.

PAKNINGER
1 stk pr. æske, diameter 98.5mm
HT: Høj Translucens i 4 forskellige tykkelser.
- GC Initial Zirconium Disk HT 12mm/14mm/18mm/25mm CIP

ST: Standard Translucens i 4 forskellige tykkelser.
- GC Initial Zirconium Disk ST 12mm/14mm/18mm/25mm CIP

ADVARSEL
1. Ved fremstilling af GC Initial Zirkonium Skive opstår støv som kan føre til øjne og hud irritationer og ydermere kan det forårsage lungebeskadigelse. Vær sikker på at extraktionsenheden på fræseværket fungerer. Bær beskyttelsesbriller, handsker og mundbind.
2. Brug ikke autoclaven til at sterilisere stelarbejdet.

GC INITIAL ZIRCONIA DISK

DISCOS DE ZIRCONIA PARA CAD/CAM

ES

Antes de usar, lea atentamente las instrucciones de uso.

INDICACIONES RECOMENDADAS
GC Initial Zirconia Disk es para uso de los técnicos dentales profesionales para la fabricación de las restauraciones totalcerámica. GC Initial Zirconia Disk se recomienda para la fabricación de restauraciones unitarias y puentes como coronas y puentes con uno o dos pónticos. GC Initial Zirconia Disk se puede utilizar para restauraciones anteriores, así como en restauraciones posteriores.

CONTRAINDICACIONES
En raras ocasiones, este producto puede causar sensibilidad en algunos pacientes. Si se producen dichas reacciones, interrumpir el uso del producto y consultar a un médico. Al igual que en todas las restauraciones de cerámica completas, las estructuras de óxido de circonio no son adecuados para los pacientes que sufren de bruxismo.
El espesor de la estructura debe ser más de 0,4 mm. En los casos en que el espacio es limitado o la preparación es inadecuada, deberíamos elegir una forma alternativa de restauración.

En el diseño de las coronas, puentes y componentes primarios, deben respetarse las siguientes dimensiones mínimas:
- espesor de pared mínimo de dientes anteriores: 0,4 mm
- espesor de pared mínimo para laterales / posteriores: 0.6 mm
- espesor de pared mínimo de dientes pilares: 0,6 mm
- Sección transversal de los conectores para dientes anteriores: 6 mm^2
- Sección mínima de los conectores para laterales / posteriores (para puentes de tres elementos): 9 mm^2
- Las restauraciones deben diseñarse de tal manera que la estructura soporte la cerámica de recubrimiento en las cúspides de forma que se pueda reconstruir con una capa de cerámica.

PRECAUCIÓN
1. El disco está pre-sinterizado. Manejar con cuidado.
2. Procesamiento: sólo por técnicos dentales especializados.
   Utilice sólo los parámetros adecuados para el procesamiento de la cerámica.
   Después del fresado, comprobar la estructura por los siguientes aspectos:
   - decoloraciones
   - fracturas
   - grietas

Si la estructura es deficiente, interrumpir la fabricación de la restauración.

FRESADO
Por favor, consulte las instrucciones del fabricante de la unidad de fresado.
Utilice el programa de fresado de zirconia.

COLORIDO
Utilice líquidos colorantes apropiados para el ziconio en estado verde (semi-sinterizado).

SINTERIZACIÓN
Use un horno de alta temperatura adecuado.

	Calentamiento	Calentamiento	Mantenimiento	Enfriamiento
Temperatura (°C)	1000	1450	1450	1000
Tiempo (hora)	2	4.5	2	1

Nota: Los parámetros para el calentamiento y el enfriamiento dependen del tamaño del objeto, así como el sistema de control del horno. Por favor, consulte el manual del horno.

ACABADO Y PULIDO
El disco GC Initial Zirconia sinterizado en duro debería ser repasado/contorneado adicionalmente sólo si es absolutamente necesario. Para el acabado y pulido, deberíamos usar herramientas diamantadas refrigeradas. El sobrecalentamiento local puede provocar la fractura del material. No aplique alta presión.
Es muy recomendable el pulido de la superficie de la corona para evitar daños en las piezas antagonistas.
Para obtener unos resultados estéticos superiores se recomienda el recubrimiento de las subestructuras de zirconio sinterizado con GC Initial ZR-FS. Para restauraciones a volumen total se puede utilizar GC Initial IQ Lustre Pastes NF.
Por favor, siga las instrucciones de uso del fabricante de cerámica.

ENVASES
1 pieza por caja, diámetro 98.5mm
HT: Alta translucidez en 4 grosores diferentes
- GC Initial Zirconia Disk HT 12mm/14mm/18mm/25mm CIP

ST: Translucidez estándar en 4 grosores diferentes
- GC Initial Zirconia Disk ST 12mm/14mm/18mm/25mm CIP

ADVERTENCIA
1. El procesamiento de GC Initial Zirconia Disk produce polvo que puede causar irritación de ojos y piel, y daño pulmonar. Asegúrese siempre de que la unidad de extracción en su máquina de fresado se encuentra en buen estado. Llevar gafas de protección, guantes y mascarilla.
2. No utilice el autoclave para esterilizar la estructura.

DISQUE ZIRCONE GC INITIAL

DISQUE ZIRCONE CAD/CAM

FR

Avant toute utilisation, lire attentivement le mode d'emploi.

INDICATIONS RECOMMANDÉES
Le disque zircone GC Initial est conçu pour être utilisé par des prothésistes dentaires dans la fabrication individuelle des restaurations tout céramique. Le disque zircone GC Initial est recommandé pour la fabrication de dents unitaires et prothèses fixées telles que couronnes et bridges avec un ou deux éléments intermédiaires. Le disque zircone GC Initial peut être utilisé aussi bien pour des restaurations antérieures que postérieures.

CONTRE-INDICATIONS
Dans de rares cas, ce produit peut entraîner chez certains patients une réaction allergique. Si tel est le cas, cessez l'utilisation du produit et consulter un médecin. Comme pour toutes les restaurations tout céramique, les armatures en oxyde de zirconium ne sont pas adaptées aux patients souffrant de bruxisme.
L'épaisseur de l'armature doit être supérieure à 0,4 mm. Dans les cas où l'espace est restreint ou la préparation n'est pas adaptée, une solution alternative devra être choisie.

Lors de la conception des couronnes, bridges et principaux composants, les dimensions minimales suivantes doivent être respectées :
- Epaisseur minimale de la paroi pour dents antérieures: 0,4 mm
- Epaisseur minimale de la paroi pour latérales /postérieures : 0.6 mm
- Epaisseur minimale de la paroi pour dents piliers : 0.6 mm
- Section croisée des connecteurs pour antérieures : 6 mm^2
- Section minimum des connecteurs pour latérales/postérieures (pour bridges 3 éléments): 9 mm^2
- Les restaurations devront être conçues de façon à soutenir la céramique stratifiée dans la zone occlusale, pour pouvoir être recouverte d'une couche uniforme de céramique.

PRECAUTION
1. Le disque est pré-fritté. Manipulez avec soin
2. Traitement : seulement par des prothésistes dentaires qualifiés
   Utilisez uniquement les paramètres appropriés pour le traitement des céramiques.
   Après frittage, vérifier l'armature en matière de :
   - Décoloration
   - Fracture
   - Fissures

Si l'armature est déficiente, ne poursuivez pas la réalisation de la restauration.

FRESADO
Por favor, consulte las instrucciones del fabricante de la unidad de fresado.
Utilice el programa de fresado de zirconia.

COLORIDO
Utilice líquidos colorantes apropiados para el ziconio en estado verde (semi-sinterizado).

SINTERIZACIÓN
Use un horno de alta temperatura adecuado.

	Calentamiento	Calentamiento	Mantenimiento	Enfriamiento
Temperatura (°C)	1000	1450	1450	1000
Tiempo (hora)	2	4.5	2	1

Nota: Los parámetros para el calentamiento y el enfriamiento dependen del tamaño del objeto, así como el sistema de control del horno. Por favor, consulte el manual del horno.

ACABADO Y PULIDO
El disco GC Initial Zirconia sinterizado en duro debería ser repasado/contorneado adicionalmente sólo si es absolutamente necesario. Para el acabado y pulido, deberíamos usar herramientas diamantadas refrigeradas. El sobrecalentamiento local puede provocar la fractura del material. No aplique alta presión.
Es muy recomendable el pulido de la superficie de la corona para evitar daños en las piezas antagonistas.
Para obtener unos resultados estéticos superiores se recomienda el recubrimiento de las subestructuras de zirconio sinterizado con GC Initial ZR-FS. Para restauraciones a volumen total se puede utilizar GC Initial IQ Lustre Pastes NF.
Por favor, siga las instrucciones de uso del fabricante de cerámica.

ENVASES
1 pieza por caja, diámetro 98.5mm
HT: Alta translucidez en 4 grosores diferentes
- GC Initial Zirconia Disk HT 12mm/14mm/18mm/25mm CIP

ST: Translucidez estándar en 4 grosores diferentes
- GC Initial Zirconia Disk ST 12mm/14mm/18mm/25mm CIP

ADVERTENCIA
1. El procesamiento de GC Initial Zirconia Disk produce polvo que puede causar irritación de ojos y piel, y daño pulmonar. Asegúrese siempre de que la unidad de extracción en su máquina de fresado se encuentra en buen estado. Llevar gafas de protección, guantes y mascarilla.
2. No utilice el autoclave para esterilizar la estructura.

GC INITIAL ZIRCONIA DISK

ZIRCONIA CAD/CAM DISK

NL

Lees voor gebruik zorgvuldig de gebruiksaanwijzing.

AANBEVOLEN TOEPASSINGEN
GC Initial Zirconia Disk is bedoeld voor gebruik door professionele tandtechnici bij het vervaardigen van individuele restauraties in keramiek. GC Initial Zirconia Disk wordt aanbevolen voor het vervaardigen van kroon- en brugwerk met één of twee pontics. GC Initial Zirconia Disk kan worden gebruikt voor zowel anterieure als posterieure restauraties.

CONTRA-INDICATIES
In zeldzame gevallen kan dit product bij sommige patiënten gevoeligheidsreacties veroorzaken. Mochten zich dergelijke reacties voordoen, dan moet het gebruik onmiddellijk worden stopgezet en een arts worden geraadpleegd. Net zoals bij alle restauraties die volledig uit keramiek bestaan, zijn zirkoniumoxidestructuren niet geschikt voor patiënten met bruxisme.
De dikte van de framestructuur moet meer zijn dan 0,4 mm. In gevallen waar de ruimte beperkt is of de preparatie niet geschikt is, moet een alternatieve vorm van restaureren worden gekozen.

Tijdens het ontwerpen van kronen, bruggen en primaire componenten moeten de volgende minimumafmetingen in acht worden genomen:
- Minimale wanddikte voor anterieure elementen: 0,4 mm
- Minimale wanddikte voor de laterale/posterieure elementen: 0,6 mm
- Minimale wanddikte voor abutment elementen: 0,6 mm
- Dwarsdoorsnede van de connectoren voor anterieure elementen: 6 mm^2
- Minimale doorsnede van de connectoren voor laterale/posterieure elementen (voor bruggen bestaande uit drie elementen): 9 mm^2
- Restauraties moeten zo worden ontworpen dat de verblendkeramiek in het gebied van de knobbels ondersteund wordt en dusdanig dat de laag keramiek bijna geheel gelijkmatig kan worden aangebracht.

VOORZORGSMAATREGELEN
1. Disk is voor-gesinterd. Voorzichtig behandelen.
2. Verwerking: uitsluitend door vakbekwame tandtechnici.
   Gebruik alleen geschikte parameters voor het verwerken van keramiek.
   Controleer na het frezen de structuur op:
   - verkleuringen
   - onvolkomenheden
   - barsten

Stop met het vervaardigen van de restauratie als de structuur gebreken vertoont.

FREZEN
Raadpleeg de instructies van de fabrikant van het freesapparaat.
Gebruik het freesprogramma voor zirkonium.

KLEUREN
Gebruik kleurvloeistoffen die geschikt zijn voor green state (semi-gesinterd) zirkonium.

SINTEREN
Gebruik een geschikte hoge-temperatuuroven.

	Verwarmen	Verwarmen	Pauze	Koelen
Temperatuur (°C)	1000	1450	1450	1000
Tijd (uur)	2	4.5	2	1

Opmerking: De parameters voor opwarmen en afkoelen zijn afhankelijk van de objectgrootte en het regelsysteem van de oven. Raadpleeg de bedieningshandleiding van de oven a.u.b.

AFWERKEN EN POLIJSTEN
De hard gesinterde GC Initial Zirconia Disk moet enkel als het echt nodig is verder beslepen/afgevormd worden. Gebruik uitsluitend watergekoelde diamantstenen voor het afwerken en polijsten. Lokale oververhitting kan het materiaal doen breken. Oefen niet te veel druk uit.
Het wordt ten zeerste aanbevolen om het kroonoppervlak te polijsten om beschadiging van de antagonisten te voorkomen.
Voor betere esthetische resultaten bevelen we u aan om de hard gesinterde zirkoniumsubstructuren te fineren met GC Initial ZR-FS. Voor volledige restauraties kunnen GC Initial IQ Lustre Pastes NF worden gebruikt.
Volg de instructies van de keramiekfabrikant.

VERPAKKING
1 stuk per doos, diameter 98,5 mm
HT: Hoge Translucentie in 4 verschillende diktes
- GC Initial Zirconia Disk HT 12mm/14mm/18mm/25mm CIP

ST: Standaard Translucentie in 4 verschillende diktes
- GC Initial Zirconia Disk ST 12mm/14mm/18mm/25mm CIP

WAARSCHUWING
1. Tijdens de verwerking van de GC Initial Zirconia Disk komt stof vrij dat kan leiden tot oog- en huidirritatie en longschade kan veroorzaken. Controleer altijd of de afzuiginstallatie op uw freesmachine correct werkt. Draag een veiligheidsbril, handschoenen en een gezichtsmasker.
2. Gebruik geen autoclaaf om het framework te steriliseren.

GC INITIAL ZIRCONIA DISK
ZIRKONIUMDIOXID DISK FÖR CAD/CAM

SV

Innan användning, läs noggrant bruksanvisningen.

REKOMMENDERADE INDIKATIONER
GC Initial Zirconia Disk är endast avsedda att användas av utbildade tandtekniker i samband med tillverkning av individuella helkeramiska restaurationer. Med GC Initial Zirconia Disk kan både entands- såväl som brokonstruktioner framställas. I samband med brokonstruktioner, notera att dessa kan ha både en eller två pontics. GC Initial Zirconia Disk kan användas både anteriort och posteriort.

KONTRAINDIKATIONER
I sällsynta fall kan produkten orsaka sensibilitet hos vissa patienter. Ifall sådana reaktioner skulle uppträda, avbryt användningen av produkten och remittera patienten till läkare. I likhet med helkeramiska restaurationer så bör basstrukturer av zirkoniumdioxid inte användas på patienter som lider av bruxism.
Tjockleken på basstrukturen ska alltid överstiga 0.4mm. Ifall utrymmet inte tillåter 0,4mm tjocklek, alternativt att preparationen inte är passande, välj annan protetisk lösning.

När kronor, broar och primära komponenter designas, tillse att nedan minimum dimensioner respekteras:
- Minimum väggtjocklek för anteriora tänder: 0.4 mm
- Minimum väggtjocklek för laterala / posteriora tänder: 0.6 mm
- Minimum väggtjocklek för stödtänder: 0.6 mm
- Diametern av sammanfogningarna för frontbroar, 6 mm^2
- Minimumstorlek för sammanfogningar gällande sidobroar, 9 mm^2 (3 ledsbroar)
- Brokonstruktioner, konstruktioner bör utformas så att understöd finns för keramiken i hela objektet

PRECAUTION
1. Disken är försintrad. Den ska hanteras varsamt.
2. Framställning: Endast av utbildad tandtekniker.
   Använd endast lämpliga parametrar för hantering av porslinet.
   Efter fräsning, kontrollera basstrukturen gällande:
   - missfärgningar
   - chipping
   - fraktursprickor

Ifall basstrukturen uppvisar olika typer av skador, framställ inte restaurationen.

FRÄSNING
Se manualen från tillverkaren av fräsmaskinen.
Använd korrekt program gällande ZrO^2

INFÄRGNING
Använd endast infärgningsvätskor som är avsedda för grön ZrO^2, halvsintrad ZrO^2.

SINTRING
Använd lämplig högtemperaturugn.

	Värme	Värme	Hålltid	Kylning
Temperatur (°C)	1000	1450	1450	1000
Tid (timmar)	2	4.5	2	1

Notera: De nämnda parametrarna för uppvärmning respektive avkylningsfaserna beror på objektets storlek såväl som på ugnens kontrollsystem. Se ugnstillverkarens manual.

FINISHERING OCH POLERING
Den hårdsintrade GC Initial ZrO2 Disken ska endast slipas/kontureras ifall det är absolut nödvändigt. Endast vattenkylda ska användas för finishering och polering. Lokal överhettning kan orsaka frakturer av materialet. Använd därmed inte högt tryck i samband med ovan.
Polering av kronan rekommenderas för att undvika skador på antagonist.
För bättre estetiska resultat så rekommenderar vi användning av GC Initial ZR-FS. För fullkonturering rekommenderar vi användning av GC Initial IQ Lustre Pastes NF.
Vänligen se respektive bruksanvisning från porslinstillverkare.

FÖRPACKNINGAR
1 st. per fp., diameter 98.5mm
HT: High Translucency i 4 olika tjocklekar
- GC Initial Zirconia Disk HT 12mm/14mm/18mm/25mm CIP

ST: Standard Translucency i 4 olika tjocklekar
- GC Initial Zirconia Disk ST 12mm/14mm/18mm/25mm CIP

VARNING
1. I samband med framställning av GC Initial Zirconia Disk avges dam som kan leda till skador i ögon och lungor. Tillse därför att utsugsmekanismen på din fräsmaskin alltid fungerar klanderfritt. Använd skyddsglasögon, skyddshandskar och munskydd.
2. Använd inte autoklav för att sterilisera basstrukturen.

GC INITIAL ZIRCONIA DISK
DYSK TLENKU CYRKONU DO CAD/CAM

PL

Przed użyciem należy dokładnie zapoznać się z instrukcją.

ZALECANE WSKAZANIA
Dysk z tlenku cyrkonu GC Initial jest przeznaczony do stosowania przez profesjonalnych techników dentystycznych przy wykonywaniu niestandardowych, pełnoceramicznych uzupełnień. Dysk z tlenku cyrkonu GC Initial jest zalecany do wytwarzania uzupełnień protetycznych pojedynczych zębów i mostów, takich jak korony i mosty z jednym lub dwoma przęsłami. Dysk z tlenku cyrkonu może być stosowany do odbudów zarówno w przednim, jak i bocznym odcinku zębów.

PRZECIWWSKAZANIA
W rzadkich przypadkach, u niektórych pacjentów produkt może powodować nadwrażliwość. Jeśli takie reakcje wystąpią, należy przerwać stosowanie produktu i skonsultować się z lekarzem. Podobnie jak wszystkie uzupełnienia pełnoceramiczne, podbudowy z tlenku cyrkonu nie są odpowiednie dla pacjentów cierpiących na bruksizm.
Grubość czapeczki (podbudowy) powinna wynosić więcej niż 0,4mm. W przypadkach, gdzie ilość miejsca jest ograniczona lub preparacja jest nieodpowiednia, należy wybrać alternatywną formą odbudowy.

Przy projektowaniu koron, mostów i elementów konstrukcji, przestrzegane powinny być następujące wymiary minimalne:
- Minimalna grubość ściany dla zębów przednich: 0,4mm
- Minimalna grubość ściany dla zębów bocznych/tylnych: 0,6mm
- Minimalna grubość ściany dla zębów filarowych: 0,6mm
- Powierzchnia przekroju połączeń dla zębów przednich: 6mm^2
- Minimalna powierzchnia przekroju połączeń dla zębów bocznych/tylnych (dla mostów trzypunktowych): 9mm^2
- Uzupełnienia powinny być zaprojektowane w taki sposób, aby wsparcie ceramiki licowanej w obszarze guzków było takie, by te mogły być olicowane niemal równomierną warstwą ceramiki.

ŚRODKI OSTROŻNOŚCI
1. Dysk jest w postaci presynteryzowanej. Należy zachować ostrożność.
2. Przetwarzanie: tylko przez wykwalifikowanych techników dentystycznych.
   Należy stosować wyłącznie parametry odpowiednie do obróbki ceramiki.
   Po wycięciu sprawdzić podbudowę pod względem:
   - przebarwień
   - odprysków
   - rys/pęknięć

Jeśli podbudowa ma wady, należy przerwać wykonywanie uzupełnienia.

WYCINANIE
Postępować zgodnie z instrukcjami podanymi przez producenta frezarki.
Należy stosować program do frezowania cyrkonu.

BARWIENIE
Stosować płyny barwiące odpowiednie dla tlenku cyrkonu w postaci presynteryzowanej.

SYNTERYZACJA
Stosować piec z odpowiednio wysoką temperaturą.

	Nagrzewanie	Nagrzewanie	Utrzymanie	Schładzanie
Temperatura (°C)	1000	1450	1450	1000
Czas (godz.)	2	4.5	2	1

Uwaga: Parametry nagrzewania i schładzania zależą od wielkości obiektu, jak również systemu sterowania pieca. Należy zapoznać się z instrukcją obsługi pieca.

OPRACOWANIE KOŃCOWE I POLEROWANIE
Całkowicie zsynteryzowany dysk cyrkonu GC Initial powinien być poddawany dalszemu szlifowaniu/konturowaniu tylko wtedy, gdy jest to absolutnie konieczne. Do wykańczania i polerowania należy stosować wyłącznie narzędzia diamentowe chłodzone wodą. Miejscowe przegrzanie może spowodować pęknięcie materiału. Nie stosować dużego nacisku.
Wypolerowanie powierzchni korony jest wysoce zalecane, aby zapobiec uszkodzeniom przeciwległych zębów.
W celu uzyskania najwyższej estetyki zalecamy licowanie zsynteryzowanych podbudów z tlenku cyrkonu przy użyciu GC Initial ZR-FS. Do pełnokonturowych odbudów można stosować pasty glazury GC Initial IQ Lustre Pastes NF.
Należy postępować zgodnie z instrukcjami stosowania podanymi przez producenta ceramiki.

OPAKOWANIA
1 szt. w opakowaniu, średnica 98,5mm
HT: O wysokiej przepuszczalności światła w 4 różnych grubościach
- GC Initial Zirconia Disk HT 12mm/14mm/18mm/25mm CIP

ST: O standardowej przepuszczalności światła w 4 różnych grubościach
- GC Initial Zirconia Disk ST 12mm/14mm/18mm/25mm CIP

ŚRODKI OSTROŻNOŚCI
1. W procesie obróbki dysku tlenku cyrkonu GC Initial wytwarza się pył, który może prowadzić do podrażnienia skóry i oczu oraz może powodować uszkodzenie płuc. Należy zawsze upewnić się, że urządzenie do wycinania na frezarce jest w dobrym stanie. Stosować okulary ochronne, rękawice i maskę na twarz.
2. Nie stosować do sterylizacji podbudowy autoklawu.

GC INITIAL ZIRCONIA DISK
ДЖИ СИ ИНИШИАЛ ЦИРКОНИЕВЫЙ ДИСК
ЦИРКОНИЕВЫЙ ДИСК ДЛЯ Cad/Cam РАБОТ

RU

Перед применением внимательно прочтите инструкцию.

ПОКАЗАНИЯ К ПРИМЕНЕНИЮ
GC Initial Zirconia Disk предназначен для использования профессиональными зубными техниками; применяется для изготовления индивидуализированных цельнокерамических реставраций.
GC Initial Zirconia Disk рекомендуется для производства единичных конструкций или мостовидных конструкций небольшой протяженности, например, коронок, или мостовидных протезов до четырех звеньев. GC Initial Zirconia Disk подходит для изготовления реставраций как для фронтальной, так и для жевательной группы зубов.

ПРОТИВОПОКАЗАНИЯ
В редких случаях у некоторых пациентов данный продукт может вызывать аллергические реакции. При возникновении подобных реакций немедленно прекратите использование продукта и обратитесь к врачу соответствующей специализации. Как и прочие цельнокерамические реставрации, каркасы из оксида циркония не рекомендованы к использованию при лечении пациентов с бруксизмом.
Толщина обработанного каркаса должна составлять не менее 0.4 мм. В случаях, когда свободное место под реставрацию ограничено или препарирование не позволяет выполнить необходимые требования, следует выбрать альтернативный вариант реставрации.

При изготовлении коронок, мостовидных протезов и компонентов сложных протезов следует соблюдать следующие минимальные требования к размерам:
- Минимальная толщина стенок конструкции для фронтальной группы зубов: 0.4 мм
- Минимальная толщина стенок конструкции для жевательной группы зубов: 0.6 мм
- Минимальная толщина стенок конструкции для опорных зубов: 0.6 мм
- Площадь поперечного сечения соединительных областей для фронтальной группы зубов: 6 $мм^2$
- Минимальная площадь поперечного сечения соединительных областей для жевательной группы зубов (трех звеньевые мостовидные протезы): 9 $мм^2$
- Конструкции следует формировать таким образом, чтобы они обеспечивали эффективную поддержку керамических масс в области бугорков зуба – в таком случае облицовку конструкции можно будет произвести максимально равномерным слоем керамики.

МЕРЫ ПРЕДОСТОРОЖНОСТИ
1. Диск предварительно обжигается заводскими методами. Обращайтесь с осторожностью во избежание повреждения диска.
2. Обработка: выполняется только профессиональными зубными техниками.
   В процессе обработки керамики соблюдайте рекомендуемые параметры.
   После завершения обточки проверьте каркас на:
   - области обесцвечивания
   - наплывы
   - трещины

   Если каркас имеет дефекты, прекратите производство конструкции.

ОБТОЧКА
При обточке следуйте инструкциям фирмы-производителя точильного аппарата.
Соблюдайте программу обработки для циркониевых конструкций.

ОКРАШИВАНИЕ
Используйте окрашивающие жидкости, предназначенные для предагломерированной, так называемой известковоподобной консистенции (частично синтеризированного) оксида циркония.

ОБЖИГ
Используйте подходящую высокотемпературную лабораторную печь.

	Нагрев до	Нагрев до	Выдержка	Охлаждение
Температура (°C)	1000	1450	1450	1000
Время (часы)	2	4.5	2	1

Примечание: Параметры этапов нагрева и охлаждения зависят от размера объекта, а также от системы контроля температуры, установленной в лабораторной печи. Следуйте техническому руководству, прилагаемому к аппарату.

ОКОНЧАТЕЛЬНАЯ ОБРАБОТКА И ПОЛИРОВКА
После окончательного обжига GC Initial Zirconia Disk следует обтачивать/оконтуривать только в случае острой необходимости. Для окончательной обработки и полировки следует использовать только инструменты с алмазным напылением и водяным охлаждением. Точечный перегрев может вызвать растрескивание конструкции. Не оказывайте избыточного давления на обрабатываемую поверхность.
Рекомендуется производить полировку поверхности коронки во избежание травмирования прилежащих зубов.
Для повышения эстетичности конструкции рекомендуется облицовывать обожженные каркасы из оксида циркония керамикой GC Initial ZR-FS Индивидуализацию конструкции можно также произвести керамическими красителями GC Initial IQ Lustre Pastes NF. Следуйте инструкциям компании-производителя керамики.

УПАКОВКИ
1 шт в упаковке, диаметр 98.5 мм
HT: Высокая светопроницаемость, 4 различные толщины
- GC Initial Zirconia Disk HT 12mm/14mm/18mm/25mm CIP

ST: Стандартная светопроницаемость, 4 различные толщины
- GC Initial Zirconia Disk ST 12mm/14mm/18mm/25mm CIP

ВНИМАНИЕ
1. При обработке GC Initial Zirconia Disk образуется мелкая пыль, которая может вызвать раздражение кожи и глаз, а при вдыхании также привести к повреждению легких. Внимательно следите за тем, чтобы вытяжка точильного аппарата работала исправно. Во время работы всегда надевайте защитные очки, перчатки и маску.
2. Не используйте автоклав для стерилизации каркаса.

GC INITIAL ZIRCONIA DISK
ZİRKONYA CAD/CAM DİSK

TR

Kullanmadan önce kullanma klavuzunu dikkatlice okuyunuz.

ÖNERİLEN ENDİKASYONLAR
GC Initial Zirconia Disk'ler profesyonel diş teknisyenlerinin özel üretim ve tüm seramik restorasyonlarında kullanmaları için tasarlanmıştır. GC Initial Zirconia Disk tek diş veya kuron ve bir veya 2 pontikli (ara üyeli) köprüler restorasyonlar için önerilir. GC Initial Zirconia Disk posterior restorasyonlarda kullanılabildiği gibi anterior restorasyonlarda da kullanılabilir.

KONTRAENDİKASYONLAR
Bu ürün nadir durumlarda bazı hastalarda hassasiyete sebep olabilir. Eğer böyle bir durum yaşanırsa ürünü kullanmayı bırakın ve hekime başvurun. Tüm seramik restorasyonlarda da olduğu gibi Zirkon oksit altyapılar bruksizm hastaları için uygun değildir. Altyapı kalınlığı 0.4 mm'den büyük olmalıdır. Alan (boşluk) sınırlı olduğunda ya da preperasyonun uygun olmadığı durumlarda başka bir alternatif restorasyon formu seçilmedir.

Kuron köprü ve birincil komponentlerin tasarımında aşağıdaki minimum ölçüler kullanılmalıdır :
- Anteriorler için minimum duvar kalınlığı : 0.4 mm
- Laterel ve posterioorler için minimum duvar kalınlığı : 0.6 mm
- Abutment (dayanaklar) için minimum duvar kalınlığı : 0.6 mm
- Ön grup köprülerde çapraz kesit bağlantının minimum 6 mm^2
- Lateral /posteriorler için (3 üyeli köprüler için) bağlantıların kesiti minimum 9 mm^2
- Restorasyonlar, kasplarda seramik yığımını destekleyecek şekilde tasarlanmalıdır ve böylece eşit tekbir tabaka ile yığım yapılabilir.

UYARILAR
1. Diskler ön-sinterlenmiştir. Dikkatli olunuz.
2. Uygulama: sadece bilgili dental teknisyenler tarafından.yapılmalıdır.
   Seramik süreci için sadece uygun parametrelerde kullanınız.
   Kazıma işleminden sonra altyapıyı kontrol ediniz.
   - renklenmeler
   - dış kırıklar
   - çatlaklar

Eğer altyapı kusurlu ise restorasyon yapımına devam etmeyiniz.

KAZIMA (MILLING)
Lütfen kazıma cihazının üretici firma kullanım kılavuzunu kullanınız.
Zirkon kazıma programını kullanınız.

RENKLENDİRME
Yarı sinterli (yeşil aşamada) zirkonyum için uygun renklerndirme likiti kullanınız.

SİNTERLEME
Uygun bir yüksek ısılı fırın kullanın.

	Heat (Isı)	Heat (Isı)	Hold (Tutma)	Cool (Serin)
Sıcaklık (°C)	1000	1450	1450	1000
Süre (hour)	2	4.5	2	1

Not: Isınma ve soğuma parametreleri objenin boyutuna ve aynı zamanda fırının control sistemine bağlıdır.
Lütfen fırının işletme manuelini referansa alınız.

BİTİRME VE CİLALAMA
Ancak çok gerekli durumlarda sert sinterlenmiş GC Initial Zirconia Disk tesfiye yapılır/şekillendirilir.
Sadece su soğutmalı elmas araçlar ile bitirme ve cilalama işlemi yapılmalıdır.
Lokal yüksek ısıtma materyalin kırılmasına yol açabilir. Yüksek basınç uygulamayın.
Karşı dişlere verilebilecek hasardan kaçınmak için cilalama mutlaka yapılmalıdır.
Daha yüksek estetik sonuçlar için sert-sinterlenmiş Zirkon altyapı üzerine GC Initial ZR-FS ile yığım yapmanız önerilir. Tüm konturlama için GC Initial IQ Lustre Pastes NF kullanılabilir.
Lütfen seramik üretici firma kullanım kılavuzunu takip ediniz.

AMBALAJ
1 adet kutuda, çapı 98.5mm
HT: 4 farklı kalınlıkta Yüksek Translüsent
- GC Initial Zirconia Disk HT 12mm/14mm/18mm/25mm CIP

ST: 4 farklı kalınlıkta Standart Translüsent
- GC Initial Zirconia Disk ST 12mm/14mm/18mm/25mm CIP

UYARI
1. GC Initial Zirconia Disk işlerken oluşan toz , gözlerde deride iritasyona ve ciğerlerin hasarına neden olabilir. Daima kazıma makinanızın çekme unitinin iyi çalıştığından emin olunuz. Koruyucu gözlük, eldiven ve yüz maskesi takın.
2. Altyapıyı sterilize etmek için otoklav kullanmayın.

GC INITIAL ZIRCONIA DISK
ΔΙΣΚΟΙ ΖΙΡΚΟΝΙΑΣ ΓΙΑ CAD/CAM

EL

Πριν από την εφαρμογή διαβάστε προσεχτικά τις οδηγίες χρήσης.

ΠΡΟΤΕΙΝΟΜΕΝΕΣ ΕΝΔΕΙΞΕΙΣ
Οι δίσκοι Ζιρκονίας GC Initial διατίθενται προς χρήση από επαγγελματίες οδοντοτεχνίτες για την κατασκευή ολοκεραμικών αποκαταστάσεων. Οι δίσκοι Ζιρκονίας GC Initial συστήνονται για την κατασκευή ενός μεμονωμένου δοντιού και σκελετών για αποκαταστάσεις όπως στεφάνες και γέφυρες με ένα ή δύο γεφυρώματα. Οι δίσκοι Ζιρκονίας GC Initial μπορούν να χρησιμοποιηθούν για αποκαταστάσεις τόσο προσθίων όσο και οπισθίων δοντιών.

ΑΝΤΕΝΔΕΙΞΕΙΣ
Σε σπάνιες περιπτώσεις το προϊόν μπορεί να προκαλέσει υπερευαισθησία σε κάποια άτομα. Αν παρατηρηθούν τέτοιες αντιδράσεις, διακόψτε τη χρήση του προϊόντος και αναζητείστε ιατρική συμβουλή. Όπως ισχύει και για όλες τις ολοκεραμικές αποκαταστάσεις οι σκελετοί οξειδίου του ζιρκονίου δεν είναι κατάλληλοι για ασθενείς με βρουξισμό.
Το πάχος του σκελετού δεν πρέπει να υπερβαίνει τα 0.4mm. Σε περιπτώσεις που ο χώρος είναι περιορισμένος θα πρέπει να επιλέγεται μία διαφορετική μορφή αποκατάστασης.

Κατά το σχεδιασμό στεφανών, γεφυρών και πρωτογενών στοιχείων οι παρακάτω ελάχιστες διαστάσεις πρέπει να τηρούνται:
- Ελάχιστο πάχος τοιχώματος για τομείς: 0.4 mm
- Ελάχιστο πάχος τοιχώματος για πλάγιους/οπίσθια δόντια : 0.6 mm
- Ελάχιστο πάχος τοιχώματος για δόντια-στηρίγματα: 0.6 mm
- Διατομή συνδέσμων για τομείς: 6 mm^2
- Ελάχιστη διατομή συνδέσμων για πλαγίους/οπίσθια δόντια (γέφυρες τριών τεμαχίων): 9 mm^2
- Οι αποκαταστάσεις μπορούν να σχεδιάζονται με τρόπο που να υποστηρίζουν το κεραμικό υλικό της διαστρωμάτωσης στην περιοχή των φυμάτων ώστε αυτό να καλύπτεται από ένα ομοιόμορφο στρώμα κεραμικού.

ΠΡΟΣΟΧΗ
1. Ο δίσκος είναι προ-οπτούμενος. Απαιτεί προσεχτικό χειρισμό.
2. Κατεργασία: μόνο από εκπαιδευμένους οδοντοτεχνίτες.
   Χρησιμοποιήστε μόνο κατάλληλες παραμέτρους για την κατεργασία των κεραμικών.
   Μετά τν κοπή ελέγξτε το σκελετό για:
   - αποχρωματισμούς
   - πόρους
   - ρωγμώσεις

Αν ο σκελετός είναι ελαττωματικός διακόψτε την κατασκευή της αποκατάστασης.

ΚΟΠΗ
Παρακαλούμε αναφερθείτε στις οδηγίες του κατασκευαστή για τη συσκευή κοπής.
Χρησιμοποιήστε το πρόγραμμα κοπής για ζιρκονία.

ΧΡΩΣΗ
Χρησιμοποιήστε χρωστικές κατάλληλες για την ζιρκονία πράσινης κατάστασης.

ΟΠΤΗΣΗ
Χρησιμοποιήστε κατάλληλης θερμοκρασίας φούρνο.

	Πυράκτωση	Πυράκτωση	Αναμονή	Ψύξη
θερμοκρασία (°C)	1000	1450	1450	1000
Χρόνος (ώρα)	2	4.5	2	1

Σημείωση: Οι παράμετροι για πυράκτωση και ψύξη εξαρτώνται από το μέγεθος του αντικειμένου καθώς και από το σύστημα ελέγχου του φούρνου. Αναφερθείτε στο εγχειρίδιο χρήσης του κατασκευαστή του φούρνου.

ΔΙΑΜΟΡΦΩΣΗ ΚΑΙ ΛΕΙΑΝΣΗ
Ο προ-οπτούμενος δίσκος GC Initial πρέπει να κοπεί/διαμορφωθεί περαιτέρω μόνο αν είναι απαραίτητο. Μόνο εγγλυφίδες διαμαντιού με καταιονισμό νερού πρέπει να χρησιμοποιηθούν για λείανση και στίλβωση. Η τοπική υπερθέρμανση μπορεί να προκαλέσει κάταγμα του σκελετού. Μην εφαρμόσετε υψηλή πίεση.
Συστήνεται η στίλβωση της επιφάνειας της στεφάνης προς αποφυγή βλάβης στα δόντια-ανταγωνιστές.
Για αισθητικότερα αποτελέσματα προτείνουμε τη διαστρωμάτωση της όψης του σκληρού σκελετού ζιρκονίας με την πορσελάνη GC Initial ZR-FS. Για πλήρη ανατομική απόδοση μπορεί να χρησιμοποιηθούν οι πάστες GC Initial IQ Lustre Pastes NF. Παρακαλούμε ακολουθήστε τις οδηγίες χρήσης του κατασκευαστή της πορσελάνης.

ΣΥΣΚΕΥΑΣΙΑ
1 τεμάχιο ανά κουτί, διαμέτρου 98.5mm
HT: (High Translucency) Υψηλή διαφάνεια σε 4 διαφορετικά πάχη
- GC Initial Zirconia Disk HT 12mm/14mm/18mm/25mm CIP

ST: (Standard Translucency) βασική διαφάνεια σε 4 διαφορετικά πάχη
- GC Initial Zirconia Disk ST 12mm/14mm/18mm/25mm CIP

ΠΡΟΣΟΧΗ
1. Η κατεργασία των δίσκων ζιρκονίας GC Initial παράγει σκόνη που μπορεί να προκαλέσει ερεθισμό στο δέρμα ή στους οφθαλμούς και να προκαλέσει βλάβη στους πνεύμονες. Βεβαιωθείτε ότι η μονάδα εξόδου της συσκευής κοπής είναι σε καλή κατάσταση. Φοράτε προστατευτικά γάντια, γυαλιά και μάσκα.
2. Μην αποστειρώνετε το σκελετό σε αυτόκαυστο κλίβανο.

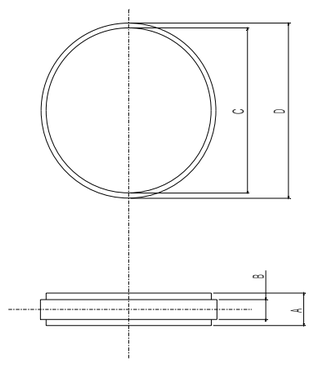

(mm)	ST12,HT12	ST14,HT14	ST18,HT18	ST25,HT25
A	12	14	18	25
B	10			
C	94			
D	98,5			

CE 0483

01/2014

HERGESTELLT VON // MANUFACUTRED BY
KLEMA Dentalprodukte GmbH
Koblacherstraße 3a
A-6812 Meiningen

VERTRIEBEN VON // DISTRIBUTED BY
GC EUROPE N.V.
Researchpark Haasrode-Leuven 1240, Interleuvenlaan 33, B-3001 Leuven, Belgien
TEL: +32. 16. 74. 10. 00
GC AMERICA INC.
3737 West 127th Street, Alsip, IL 60803 U.S.A.
TEL: +1-708-597-0900.